C2Ai
Instrumentation et régulation des fluides

Pressostat pour pression différentielle dépression et surpression

REF. LGV KS

> Pression maximum : 7500 Pa sur la plage : -30°C à +75°C.
: 5000 Pa sur la plage : +75°C à +85°C.
> Tension : 230 Vac, commutation 5A charge résistive
230Vac, commutation 0,8A charge inductive cosinus 0,6.
Contact pelliculé or
> Température ambiante : -30°C à +85°C.
> Température du fluide : -30°C à +85°C.
> Réglage manuel ou en usine.

Les pressostats d'air différentiel à membrane sont utilisés pour la surveillance des installations de traitement d'air. Ils permettent, sans alimentation, d'établir un contact tout ou rien lors du dépassement d'une pression de consigne. Ils peuvent être montés en parallèle avec un manomètre à colonne de liquide ou à aiguille en surveillance de débit. Ils peuvent être couplés à un tube de pitot ou à une aile de mesure débimo.

Ils servent notamment à contrôler les systèmes fonctionnant en pression différentielle, dépression ou surpression, les ventilateurs ou encore l'encrassement des filtres.

Accessoires :

- 480FA : Raccord à cheville expansive rapide ∅ 10mm
- JTC : Jonction en "T" pour tube ∅ 5x8 mm
- PC482 : Raccord pour passage de cloison de 35 à 200 mm
- JDC : Jonction droite pour tube ∅ 5x8 mm
- Tube cristal : ∅ 5x8 mm

Présentation de la Gamme

Référence	Plage de réglage	Différentiel	Protection
LGV 300 HC2 *	20 - 300 Pa	8 -25 Pa	IP 54
LGV500 HC2	50 - 500 Pa	15 - 40 Pa	IP 54
LGV1000 HC2 *	100 - 1000 Pa	30 - 65 Pa	IP 54
LGV 2000 HC2	500 - 2000 Pa	60 -130 Pa	IP 54
LGV 5000 HC2	1000 - 5000 Pa	170 - 300 Pa	IP 54
	Livrés avec étrier et équerre de fixation		
KS 300 HC2 *	20 - 300 Pa	8 - 25 Pa	IP 54
KS 500 HC2	50 - 500 Pa	15 - 40 Pa	IP 54
KS1000 HC2 *	100 - 1000 Pa	30 - 65 Pa	IP 54
KS 2000 HC2	500 - 2000 Pa	60 -130 Pa	IP 54
KS 5000 HC2	1000 - 5000 Pa	170 - 300 Pa	IP 54
	Livrés avec 2 m tube de raccordement, 2 raccords de prise de pression N° 480FA, étrier et équerre de fixation		
KIT VMC 80	80 Pa	20 Pa	IP 54
	Livrés avec 2 m tube de raccordement, 1 connecteur DIN 43650 IP65, 2 embouts plastique, étrier et équerre de fixation		

* Disponible en stock

Accessoires :

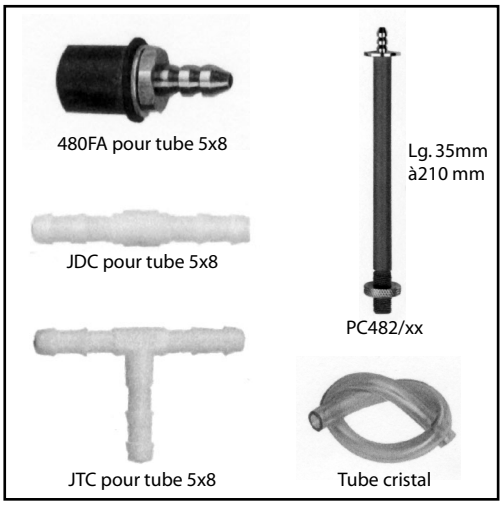

Branchement et Encombrement

⚠ *Position de montage vertical (autre à préciser).*

Schéma de branchement :

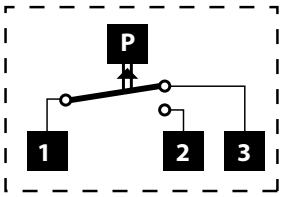

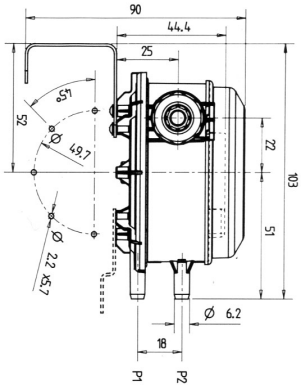

Les équerres A ou C sont montées dans cette position sortie d'usine

L'équerre B est montée dans cette position sortie d'usine

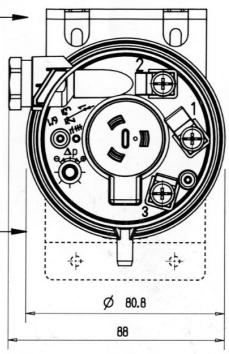

Document non contractuel - Nous nous réservons la possibilité de faire évoluer les caractéristiques de nos produits sans préavis

Siège social Lyon / 9 rue de Catalogne - Parc des Pivolles - 69153 Décines Cedex / +33 (0)4 72 15 88 70 / contact@c2ai.com

Agence Île de France paris@c2ai.com
Agence Est mulhouse@c2ai.com
Agence Sud-Ouest sudouest@c2ai.com
Service Export export@c2ai.com

contact@c2ai.com
www.c2ai.com