C2Ai
Instrumentation et régulation des fluides

Vanne à bille laiton nickelé motorisée 3 voies, L ou T

REF. JR31 / JR32

VANNE A BILLE LAITON NICKELE, 3 VOIES L OU T, COMMANDE ELECTRIQUE ER PREMIER, MONTAGE INTERIEUR
3 WAYS L OR T BRASS NICKEL PLATED BALL VALVE, ER PREMIER ELECTRIC ACTUATOR, INDOOR ASSEMBLY

DESCRIPTION

Vanne Laiton nickelé - Platine ISO - Taraudée BSP - Étanchéité NBR - Sièges PTFE
Pression de service: 6 Bar - Température fluide: -10°C +120°C*
Température actionneur : -10°C à +55°C
Commande manuelle de secours et manette
Indicateur de position de la vanne et du fluide
Câblage en 3 points modulants ou On/Off
4 Fins de course (2 pour le contrôle moteur, 2 pour la recopie)
Facteur de marche : 30% (CEI34)
Protection : IP65
Raccordement électrique : 2 x connecteurs DIN43650 3P+T

DESCRIPTION

Nickel-plated brass valve - ISO plate - BSP threaded - NBR shaft “o-ring” - PTFE ball seat
Working pressure: 6 Bar - Fluid temperature: -10°C +120°C*
Heating system located in the extension socket
Actuator temperature: -10°C to +55°C
Manual override and handle.
Indicator for valve and fluid position
3 modulating points or On/Off wiring type
4 limit switches (2 for motor control and 2 for feedback signal)
Duty cycle : 30% (CEI34)
Enclosure: IP65
Raccordement électrique : 2 x connectors DIN43650 3P+T

*** Plage de température du fluide accepté par la vanne seule. Pour la vanne motorisée, nous consulter au delà de 55°C**
Range of fluid temperature that the valve without the actuator can bear. For the actuated valve, consult us for more than 55°C

07 ACCLY 647 ACS EAU POTABLE

ENCOMBREMENTS
DIMENSIONS

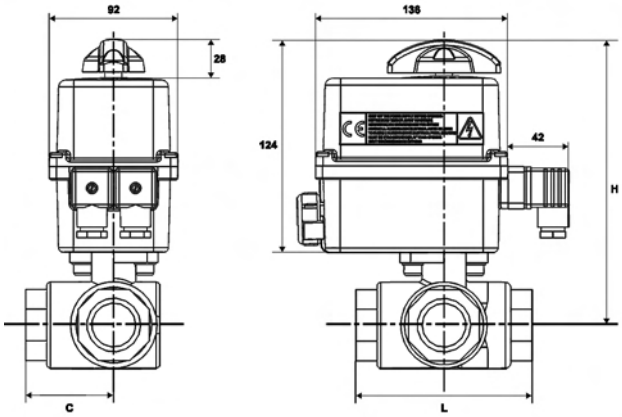

Code L	Code T	TAILLE SIZE	DN	Moteur	L	C	H	JR31/JR32 .0A=90V-240V 50/60Hz ou/or (90V-350V DC) (13s) .03=24V 50/60Hz ou/or (24V DC) (12s) ER PREMIER
JR31.606.414...	JR32.606.414...	1/2"	10	ER20	82	41	195	
JR31.607.414...	JR32.607.414...	3/4"	15	ER20	90	45	200	
JR31.608.414...	JR32.608.414...	1"	20	ER20	106	53	205	
JR31.609.414...	JR32.609.414...	1"1/4	25	ER20	122	61	212	
JR31.610.414...	JR32.610.414...	1"1/2	32	ER20	142	71	226	
JR31.611.414...	JR32.611.414...	2"	40	ER20	164	82	233	

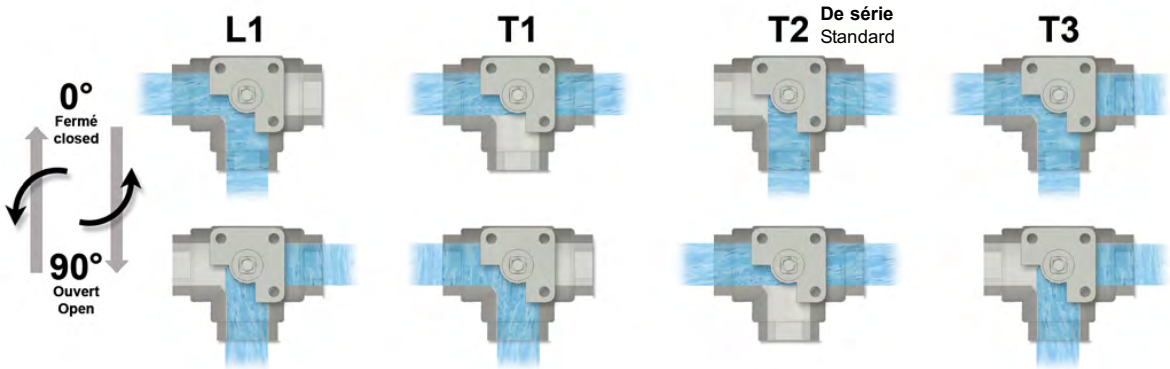

Siège social Lyon / 9 rue de Catalogne - Parc des Pivolles - 69153 Décines Cedex / +33 (0)4 72 15 88 70 / contact@c2ai.com
Agence Île de France paris@c2ai.com
Agence Est mulhouse@c2ai.com
Agence Sud-Ouest sudouest@c2ai.com
Service Export export@c2ai.com
contact@c2ai.com
www.c2ai.com

JR31/32 + PBH

VANNE A BILLE LAITON NICKELE, 3 VOIES L OU T, CDE ELECTRIQUE ER PREMIER, MONTAGE INTERIEUR
3 WAYS L OR T NICKEL PLATED BRASSBALL VALVE, ER PREMIER ELECTRIC ACTUATOR, INDOOR ASSEMBLY

DESCRIPTION

Vanne Laiton nickelé - Platine ISO - Taraudée BSP
Étanchéité NBR - Sièges PTFE
Pression de service: 6 Bar - Température fluide: -10°C +120°C*
Système de réchauffage intégré à la rehausse
Température actionneur : -10°C à +55°C
Commande manuelle de secours et manette
Indicateur de position de la vanne et du fluide
Câblage en 3 points modulants ou On/Off
4 Fins de course (2 pour le contrôle moteur, 2 pour la recopie)
Facteur de marche : 30% (CEI34)
Protection : IP65
Raccordement électrique : 2 x connecteurs DIN43650 3P+T

DESCRIPTION

Nickel-plated brass valve - ISO plate - BSP threaded
NBR shaft “o-ring” - PTFE ball seat
Working pressure: 6 Bar - Fluid temperature: -10°C +120°C*
Heating system located in the extension socket
Actuator temperature: -10°C to +55°C
Manual override and handle.
Indicator for valve and fluid position
3 modulating points or On/Off wiring type
4 limit switches (2 for motor control and 2 for feedback signal)
Duty cycle : 30% (CEI34)
Enclosure: IP65
Raccordement électrique : 2 x connectors DIN43650 3P+T

*** Plage de température du fluide accepté par la vanne seule. Pour la vanne motorisée, nous consulter au delà de 55°C**
Range of fluid temperature that the valve without the actuator can bear. For the actuated valve, consult us for more than 55°C

ENCOMBREMENTS
DIMENSIONS

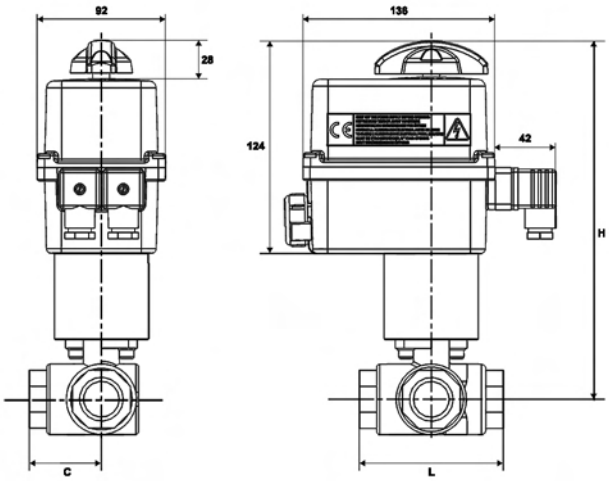

RÉSISTANCE CHAUFFAGE RÉHAUSSE*
EXTENDER ANTI-CONDESATION HEATER*

RP C-230/50	50€
RP C-24/50	50€

code facturation - invoicing code

PBR... = PBH + RPC...

*** Alimentation indépendante à prévoir**
* independent power supply

Code L	Code T	TAILLE SIZE	DN	Moteur	L	C	H	JR31/JR32 + PBH .0A=90V-240V 50/60Hz ou/or (90V-350V DC) (13s) .03=24V 50/60Hz ou/or (24V DC) (12s) ER PREMIER
JR31.606.414... + PBH	JR32.606.414... + PBH	1/2"	10	ER20	82	41	255	
JR31.607.414... + PBH	JR32.607.414... + PBH	3/4"	15	ER20	90	45	260	
JR31.608.414... + PBH	JR32.608.414... + PBH	1"	20	ER20	106	53	265	
JR31.609.414... + PBH	JR32.609.414... + PBH	1"1/4	25	ER20	122	61	272	
JR31.610.414... + PBH	JR32.610.414... + PBH	1"1/2	32	ER20	142	71	286	
JR31.611.414... + PBH	JR32.611.414... + PBH	2"	40	ER20	164	82	293	

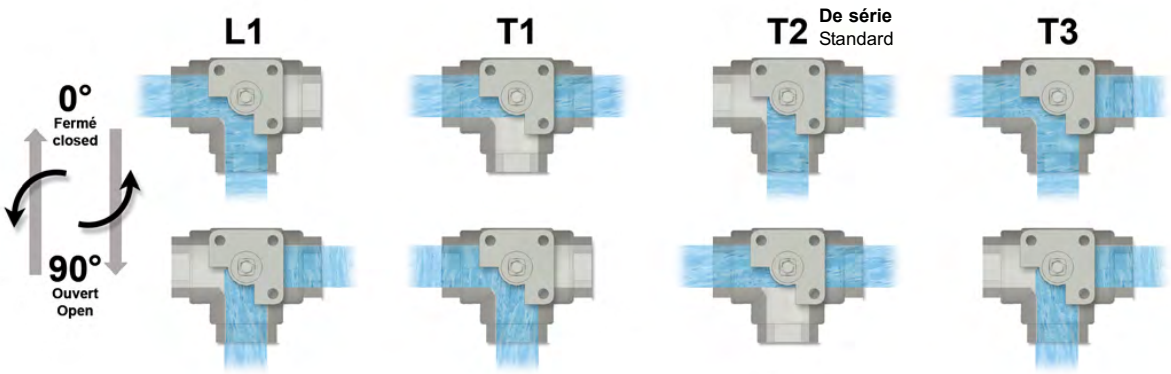

ER PREMIER 20 - 35 - 60 - 100Nm

Description

Actionneur électrique 90° capotage PA6 UL94V0, étanchéité IP65, avec commande manuelle par axe sortant, pour des couples de 20, 35, 60 et 100Nm et répondant aux normes CE-ROHS-REACH.

Données techniques	
Indicateur visuel de position	Modulable (poignée pour ER20)
Pilotage	On-Off ou 3 points modulants
Plages de tensions	24V AC (50/60Hz) & 24V DC ou 100V à 240V AC (50/60Hz) & 100V à 350V DC
Facteur de marche	Service S4 - 30% (norme IEC34)
Limiteur de couple	Électrique
Nombre de démarrages / heure [1]	100
Entrainement	Étoile
Platines de fixation amovibles (ISO5211)	F03/F05 & F04 (ER 20) | F05/F07 (ER 35 & 60 & 100)
Nombre de contacts de fin de course	4 contacts réglables (5A max.)
Commande manuelle de secours	Système de débrayage et axe sortant
Butées mécaniques de fin de course	90°
Raccordement électrique	1 Connecteur 3P+T DIN43650 + 1 ISO M20
Température	-10°C à +55°C
Protection	IP65
Poids	1Kg à 2,1Kg
Garantie [2]	3 ans ou 50 000 manœuvres

[1] Préconisation d'utilisation, voir notice de mise en service.
[2] Testés sur banc d'essai dans les conditions les plus défavorables (au couple et facteur de marche maximum).

Options
Carte offrant deux contacts supplémentaires (EFC.2)
Potentiomètre de recopie 100 / 1000 / 5000 / 10000 Ohms (EPR.B) [3]
Transmetteur 0-10V, 0-20mA ou 4-20mA (EPT.C) [4]
1 ou 2 connecteurs M12 3P+T (ECM.1 ou ECM.2)
2ème connecteur 3P+T DIN43650 (ECD.1A)
Poignée pour commande manuelle (EPR)

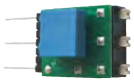

ER CARTE FILTRE : Carte avec condensateur de filtrage 1µF entre 1 et 2 pour ER1er 230/24V

Si longueur de câble > 50m, prévoir carte pour éviter les courants induits

[3] Précisez le modèle.
[3] Uniquement pour un temps de manœuvre supérieur ou égal à 10s.

Pour le choix de l'actionneur, nous préconisons un couple égal à 1,5 fois le couple maxi de la vanne.

Code	Étoile / fixation [1]	Couple	Plages de tensions	Puissance	Temps de manœuvre	
					à vide	en charge
ER20.X0A.M00 [2]	14 / F03-F04-F05	20Nm	100V à 240V 50/60Hz (100V à 350V DC)	15W	9s	13s
ER20.X03.M00 [2]	14 / F03-F04-F05	20Nm	24V 50/60Hz (24V DC)	15W	7s	12s
ER35.90A.M00	22 / F05-F07	35Nm	100V à 240V 50/60Hz (100V à 350V DC)	45W	7s	8s
ER35.903.M00	22 / F05-F07	35Nm	24V 50/60Hz (24V DC)	45W	6s	7s
ER60.90A.M00	22 / F05-F07	60Nm	100V à 240V 50/60Hz (100V à 350V DC)	45W	14s	15s
ER60.903.M00	22 / F05-F07	60Nm	24V 50/60Hz (24V DC)	45W	10s	13s
ER100.90A.M00	22 / F05-F07	100Nm	100V à 240V 50/60Hz (100V à 350V DC)	45W	22s	25s
ER100.903.M00	22 / F05-F07	100Nm	24V 50/60Hz (24V DC)	45W	18s	22s

[1] Douilles de réduction étoile 14 x carré 9-11 ou étoile 22 x carré 17.
[2] X=platine amovible F03/F05 ou F04, peut être commandée assemblée.

Encombrements

Type : ER20

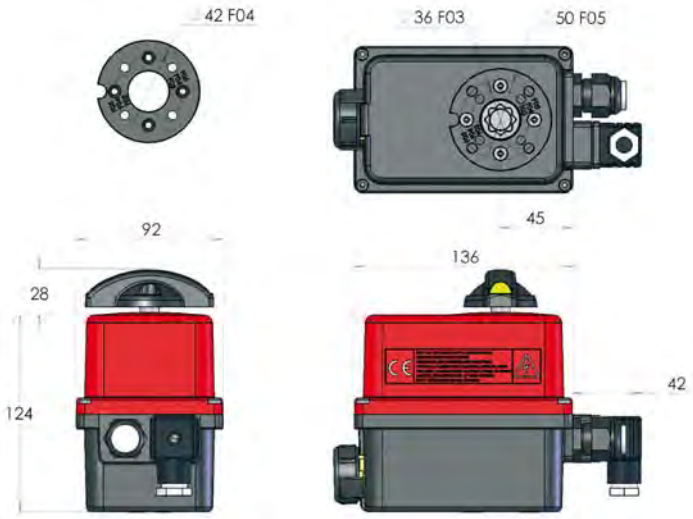

Type : ER35 & 60 & 100

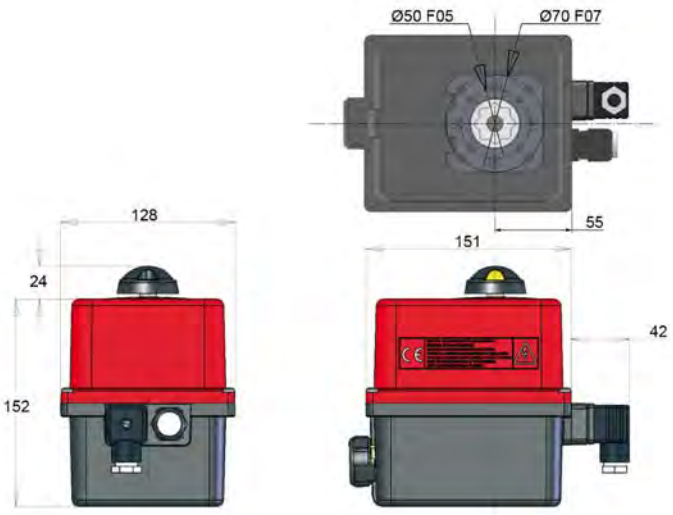

Pour le choix de l'actionneur, nous préconisons un couple égal à 1,5 fois le couple maxi de la vanne.

SCHÉMA ÉLECTRIQUE ER PREMIER
ER PREMIER WIRING DIAGRAM

La température du bornier peut atteindre 90°C
The terminal temperature can reach 90°C
Die Terminal-Temperatur kann bis zu 90°C erreichen.
N.B. : Les câbles utilisés doivent être rigides (tensions pour la recopie : 4 à 250V AC/DC)
N.B.: The used wires must be rigid (feedback voltages : 4 to 250V AC/DC)
N.B.: Die Anschlusskabel müssen biegesteif sein (Rückmeldespannungen 4 bis 250V AC/DC)

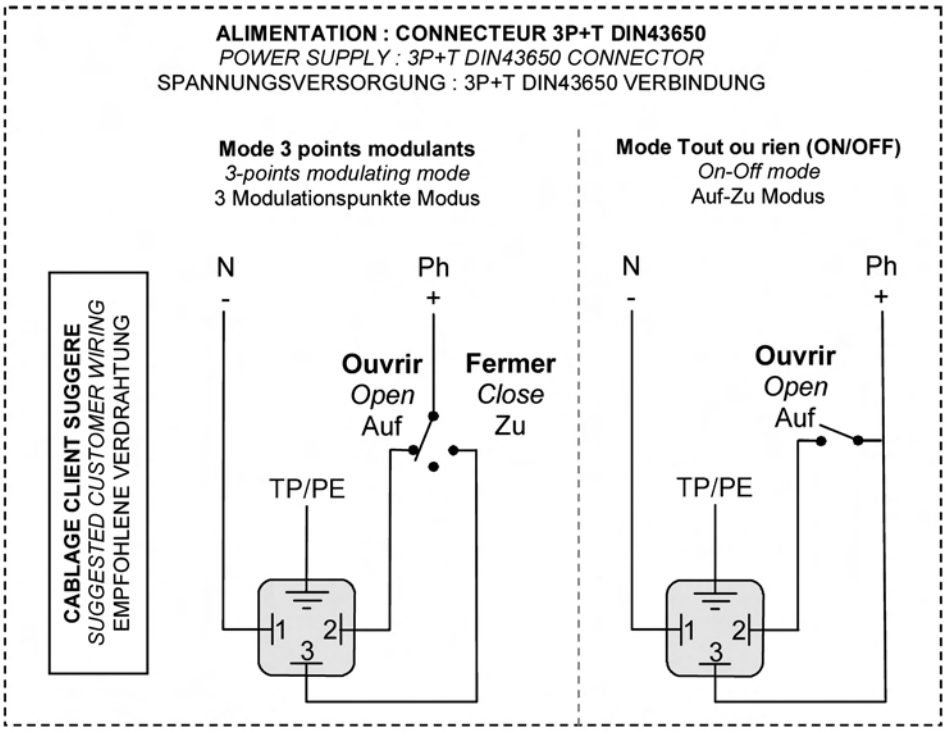

REP	DESIGNATION BESCHREIBUNG
FC0	**Fin de course ouverture** *Open limit switch* Endschalter AUF
FCF	**Fin de course fermeture** *Close limit switch* Endschalter ZU
FC1	**Fin de course auxiliaire 1** *Auxiliary limit switch 1* Zusätzlicher Endschalter 1
FC2	**Fin de course auxiliaire 2** *Auxiliary limit switch 2* Zusätzlicher Endschalter 2
M	**Motor** *Motor* Motor

DSBL0443

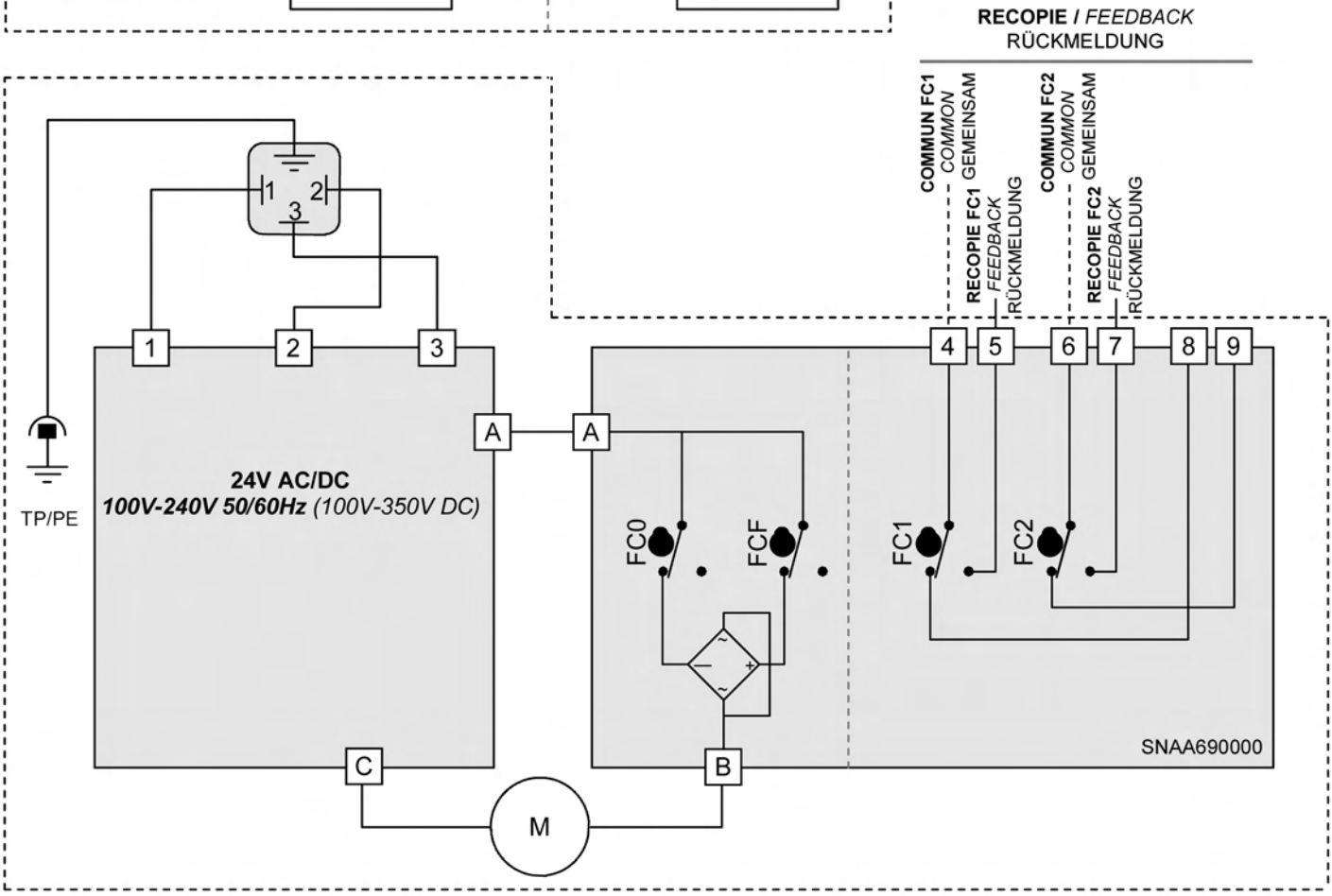

Document non contractuel - Nous nous réservons le droit de faire évoluer les caractéristiques de nos produits sans préavis - FT/JR31-JR32/2021/01
Siège social Lyon / 9 rue de Catalogne - Parc des Pivolles - 69153 Décines Cedex / +33 (0)4 72 15 88 70 / **contact@c2ai.com**

Agence Île de France paris@c2ai.com
Agence Est mulhouse@c2ai.com
Agence Sud-Ouest sudouest@c2ai.com
Service Export export@c2ai.com

contact@c2ai.com
www.c2ai.com