C2Ai
Instrumentation et régulation des fluides

Electrovanne 2/2 NF 2 voies commande directe
Solenoid valve 2/2 NC 2 way direct acting

REF. EV2NFDI-14V35

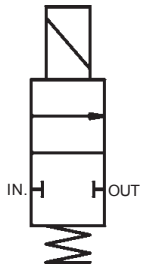

NF / *NC*

In : IN
Out : OUT
Coil de-energised : IN and OUT close.
Coil energised : IN to OUT

Construction INOX 303 ou AISI 316

SPECIFICATIONS TECHNIQUES
TECHNICAL SPECIFICATIONS

Fluides admis : air – eau - gaz - huile légère - vide
Pression différentielle : 0 à 14 bar maxi
Température du fluide : 100° C maxi
Température ambiante : -10° à +50° C maxi
Viscosité : 40 centistokes maxi
Position de fonctionnement : indifférente
Poids (avec bobine) : 430 g
Temps d'ouverture ou fermeture: 20 millisecondes maxi

Media: air – water – gas – light oil - vacuum
Pressure range : 0 to 14 bar max
Media temperature : 100° C max
Ambient temperature : -10° to +50° C max
Media viscosity : 40 centistokes max
Mounting : any position
Weight (including coil): 430 g
Opening or closing time : 20 milliseconds maximum

PRESSION
PRESSURE

Ø Raccord *Ø Port*	**Ø passage (mm)** *Ø seat (mm)*	**Kv L/mn**	**Pression** / *Pressure* (bar) mini	**air - gaz** / *air - gas* **eau - huile** / *water - oil* **vide** / *vacuum* **CA**/*AC*	**CC**/*DC*	**Etanchéité** *seals*	**Fluid temp. Max ℃**	**Codification pour commande Voir tableau des codifications** *Code to order See table of references*	**Constr.**
1/4 GAZ *1/4 BSP*	**3,5**	**5,4**	0	**14**	**13**	FKM	100°	**EV2NFDI-14V35**	inox 316
1/4 GAZ *1/4 BSP*	**3,5**	**5,4**	0	**14**	**13**	FKM	100°	**EV2NFDI-14V35-3**	inox 303

CARACTERISTIQUES ELECTRIQUES
ELECTRICAL DATA

Tension / voltage (-10% + 15%) **Durée d'enclenchement 100%** Continuous duty 100%		**Taille** Size	**Puissance** / Power **A l'appel** Inrush	**Au maintien** Holding	**Classe d'isolation** Insulation class	**Degré de protection** Enclosure	**Raccord électrique** Electrical connections
~	24-48-110-230 (50 ou/or 60 Hz)	**36**	**26 VA**	**14 VA**	F 155°C	IP 65 avec connecteur with connector	**3 fiches** 3 spades DIN 43650 DIN 40050 VDE 0110
=	12-24-48	**36**	**10 W**				

Siège social Lyon / 9 rue de Catalogne - Parc des Pivolles - 69153 Décines Cedex / +33 (0)4 72 15 88 70 / contact@c2ai.com
Agence Île de France paris@c2ai.com
Agence Est mulhouse@c2ai.com
Agence Sud-Ouest sudouest@c2ai.com
Service Export export@c2ai.com
contact@c2ai.com
www.c2ai.com

ENCOMBREMENT
OVERALL DIMENSIONS

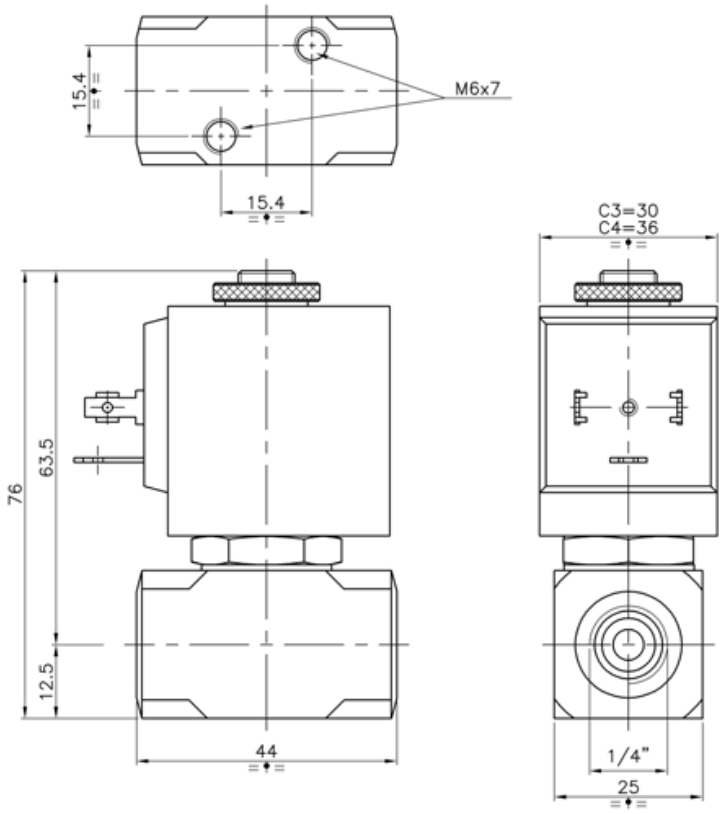

CONSTRUCTION
CONSTRUCTION

Corps, tube et pièces internes : acier inoxydable
Joints, clapets et membrane : FKM
(en option NBR ou EPDM)
Bobine surmoulée : Polyamide

Body, tube and internal parts : stainless steel
Seals, gaskets and membrane : FKM
(option NBR or EPDM)
Moulded coil : Polyamide

OPTIONS
OPTIONS

Connecteur PG9 – DIN 43650 A
Capot anti-déflagrant : mode de protection II 2 G/D
Ex d IIC T6 ou T4 suivant ATEX
Bobine EEx m ATEX II 2G T4 IP65 130℃

Connector PG9 – DIN 43650 A
Explosion proof enclosure: protection II 2 G/D
Ex d IIC T6 or T4 according to ATEX
Coil EEx m according to ATEX II 2G T4 IP65 130℃

KITS DE MAINTENANCE
REPAIR KIT

Désignation *designation*	**Codification pour commande** *Code to order*
Bobine *Coil*	**Voir tableau des codifications bobines** *See table of coils references*

Document non contractuel- Nous nous réservons la possibilité de faire évoluer les caractéristiques de nos produits sans préavis

Siège social Lyon / 9 rue de Catalogne - Parc des Pivolles - 69153 Décines Cedex / +33 (0)4 72 15 88 70 / **contact@c2ai.com**

Agence Île de France paris@c2ai.com
Agence Est mulhouse@c2ai.com
Agence Sud-Ouest sudouest@c2ai.com
Service Export export@c2ai.com

contact@c2ai.com
www.c2ai.com