Instrumentation et régulation des fluides

Débitmètre magnétique

REF. MF200E

CARACTERISTIQUES

Les débitmètres à transmission magnétique sont conçus pour la mesure en ligne des débits d'eau. Le déplacement d'un flotteur magnétique entraîne le mouvement de l'aiguille sur l'échelle de mesure. Lecture du débit sur le cadran, construction inox 316. Raccordement taraudés G. Montage en position verticale, flux ascendant.

MODELES DISPONIBLES

DN 1/2" à 1"1/2
Débits en eau de 0,4 à 4000 litres / heure
Raccordements taraudés G

HOMOLOGATION

Directive CE pression 97/23 catégorie II CE 1128

LIMITES D'EMPLOI

Protection électrique	IP 65
PS fluide :	10 bar
TS fluide :	-40°C / +180°C
Précision :	+/- 2% de l'échelle

PLAGES DE DEBIT

DN	Plage de débit en eau à 20°C (litres / heure)
1/2"	15-150
1/2"	40-400
3/4"	60-600
3/4"	75-750
1"	100-1000
1"1/2	200-2000
1"1/2	400-4000

DIMENSIONS

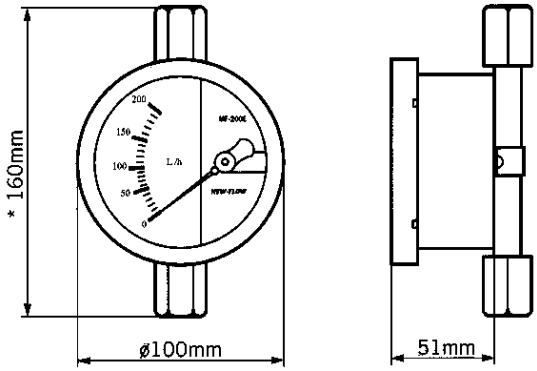

CONSTRUCTION

n°	Item	Matière
1	Corps	Acier inoxydable A182 F316
2	Flotteur	Acier inoxydable A182 F316
3	Cadran	Acier inoxydable A182 F316

OPTIONS

Raccordements NPT
Raccordements à brides
Contacteurs de débit
Modèle pour mesure de débit d'air.
Modèle avec robinet de réglage.

MONTAGE

Montage sur tuyauterie verticale, flux ascendant.

Document non contractuel - Nous nous réservons le droit de faire évoluer les caractéristiques de nos produits sans préavis - FT/LP471/2020/07
Siège social Lyon / 9 rue de Catalogne - Parc des Pivolles - 69153 Décines Cedex / +33 (0)4 72 15 88 70 / **contact@c2ai.com**

Agence Île de France paris@c2ai.com
Agence Est mulhouse@c2ai.com
Agence Sud-Ouest sudouest@c2ai.com
Service Export export@c2ai.com

contact@c2ai.com
www.c2ai.com