Instrumentation et régulation des fluides

Température

Capteur de température mural d'ambiance étanche avec PE en haut à élément résistif PT100 et PT1000

REF. CTMH

CARCATERISTIQUES TECHNIQUES

Température d'utilisation	-50 à +80 °C
Exactitudes*	Voir tableau des tolérances
Type de capteur	**En standard** : élément à couche mince Pt100, classe A, 3 fils (4 fils en option) **En option** : élément couche mince Pt100 classe 1/3 DIN et élément céramique 1/10 DIN 3 fils ou 4 fils. Élément à couche mince Pt1000 classe A 2 fils. Duplex pour tous les éléments 2x2, 2x3 ou 2x4 fils
Température de stockage	- 20 +80 °C
Plongeur	Inox 316 L, longueur 50 mm Ø 4 mm et Ø 6 mm pour les duplex
Boîtier	En ABS, filtre UV, IP65, UL94, 80 x 84 x 44 mm. Presse étoupe en haut du boîtier IP68 Ø de serrage 4 à 8 mm
Directives Européennes	2014/30/EU CEM; 2014/35/UE Basse tension; 2011/65/EU RoHS

*Établies dans des conditions de laboratoires, les exactitudes présentées dans ce document seront maintenues sous réserve d'appliquer les compensations d'étalonnage ou de se ramener à des conditions identiques.

CE

Pt 100

Pt 1000

Livré en standard :

Platine de fixation 1/4 de tour pour un montage et démontage simple et rapide

REFERENCES

Désignation CTMH

Capteur de température mural d'ambiance étanche IP65, Pt100 ou Pt1000. Boîtier ABS IP65 : 80 x 84 x 44 mm avec PE en haut du boîtier,plongeur externe longueur 50 mm, 4 mm, raccordement sur bornier. Température d'utilisation : -50 +80°C

CTMH	Pt100, 3 fils, Classe A
CTMH3	Pt100, 3 fils, Classe 1/3 DIN
CTMH0	Pt100, 3 fils, Classe 1/10 DIN
CTMH1	Pt1000, 2 fils, Classe A

Désignation CTMH4F(4fils)

Capteur de température mural d'ambiance étanche IP65, Pt100 4 fils. Boîtier ABS IP65 : 80 x 84 x 44 mm avec PE en haut du boîtier, plongeur externe longueur 50 mm,Ø 4 mm, raccordement sur bornier, température d'utilisation : -50 +80 °C

	Type
CTMH4F	Pt100, 4 fils, Classe A
CTMH34F	Pt100, 4 fils, Classe 1/3 DIN
CTMH04F	Pt100, 4 fils, Classe 1/10 DIN

Désignation CTMHD(Duplex)

Capteur de température mural d'ambiance étanche IP65, duplex, double Pt100 ou double Pt1000. Boîtier ABS IP65 : 80 x 84 x 44 mm avec PE en haut du boîtier plongeur externe longueur 50 mm, 4 mm, raccordement sur bornier, température d'utilisation : -50 +80°C

Références	Type
CTMHD	Pt100, 2x3 fils, Classe A
CTMH3D	Pt100, 2x3 fils, Classe 1/3 DIN
CTMH0D	Pt100, 2x3 fils, Classe 1/10 DIN
CTMH1D	Pt1000, 2x2 fils, Classe A

ENCOMBREMENT DE LA SONDE

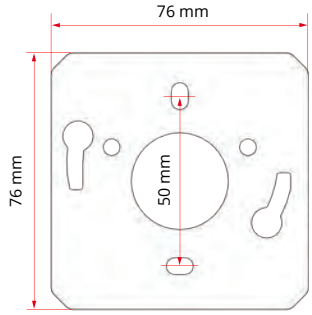

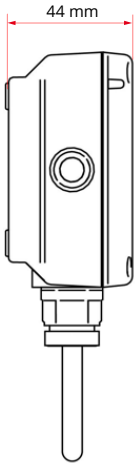

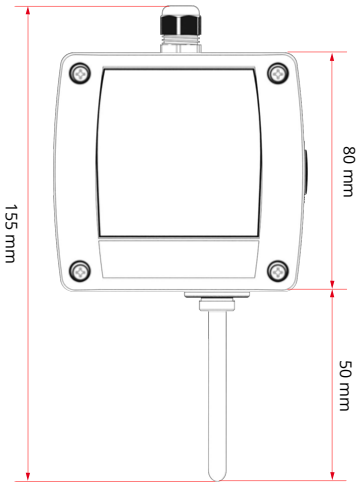

* TOLERANCE NORME CEI 751

Temp	Classe B		Classe A		1/3 DIN		1/10 DIN	
(°C)	± °C	± Ohms	± °C	± Ohms	± °C	± Ohms	± °C	± Ohms
-200	1,30	0,56	0,55	0,24	0,44	0,19	0,13	0,06
-100	0,80	0,32	0,35	0,14	0,27	0,11	0,08	0,03
0	0,30	0,12	0,15	0,06	0,10	0,04	0,03	0,01
100	0,80	0,30	0,35	0,13	0,27	0,10	0,08	0,03
200	1,30	0,48	0,55	0,20	0,44	0,16	0,13	0,05
300	1,80	0,64	0,75	0,27	0,60	0,21	0,18	0,06
400	2,30	0,79	0,95	0,33	0,77	0,26	0,23	0,08
500	2,80	0,93	1,15	0,38	0,94	0,31	0,28	0,09
600	3,30	1,06	1,35	0,43	1,10	0,35	0,33	0,10

Les valeurs de la résistance Pt1000 (Ω) sont x10 pour la valeur correspondante en température (°C). Ex. à 0 °C pour PT1000 Classe B ± 0,3 °C → ± 1,2 Ω

*** Ces tolérances ne prennent pas en compte la chaine complète de mesure, mais uniquemnt la tolérance de l'élément seul.**

BRANCHEMENTS

2 fils

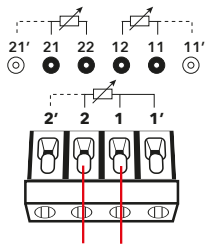

3 fils

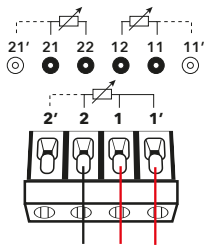

4 fils ou 2x2 fils

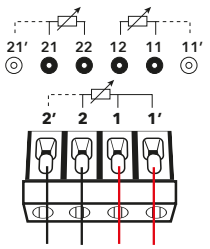

2x3 fils

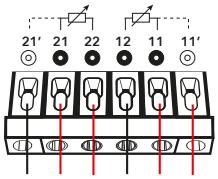

OPTIONS

Certificats d'étalonnage

Convertisseurs 4-20 mA / 0-10 V

Support inox de déport paroi

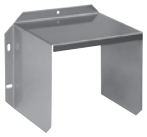

Abri inox

Kit bain d'huile pour chambre froide

Brides inox

Raccords inox coulissant

Document non contractuel - Nous nous réservons le droit de faire évoluer les caractéristiques de nos produits sans préavis - FT/CTMH/2024/01 - REV.2

Siège social Lyon / 9 rue de Catalogne - Parc des Pivolles - 69153 Décines Cedex / +33 (0)4 72 15 88 70 / **contact@c2ai.com**

Agence Île de France paris@c2ai.com

Agence Est mulhouse@c2ai.com

Agence Sud-Ouest sudouest@c2ai.com

Service Export export@c2ai.com

contact@c2ai.com

www.c2ai.com