Instrumentation et régulation des fluides

Température

Capteur transmetteur de température mural d'ambiance étanche avec PE en haut, sortie analogique 4-20 mA

REF. CTMH-MA

CARCATERISTIQUES TECHNIQUES

Température d'utilisation	-50 à +80 °C
Capteur	**En standard** : élément à couche mince Pt100, classe A, 3 fils (4 fils en option) **En option** : élément couche mince Pt100 classe 1/3 DIN et élément céramique 1/10 DIN 3 fils ou 4 fils. Élément à couche mince Pt1000 classe A 2 fils.
Température de stockage	- 20 +80 °C
Boîtier	En ABS, filtre UV, IP65, UL94, 80 x 84 x 44 mm. Presse étoupe en haut du boîtier IP68 polyamide Ø de serrage 4 à 8 mm
Plongeur	Inox 316 L, longueur 50 mm Ø 4 mm
Alimentation / sortie	Alimentation : 8 à 35 Vdc dans la boucle. Sortie : 4-20 mA, plage de signal mini : 16 mA
Indication de rupture capteur	Programmable 3,5...23 mA
***Précision**	+/- 0,1% de la plage de programmation du convertisseur
Plages	En standard : -50 +50 °C. Autres gammes voir option "PROGRAM_PLAGE"
Temps de réponse	0,33 à 60 s
Directives Européennes	2014/30/EU CEM; 2014/35/UE Basse tension; 2011/65/EU RoHS

*Établies dans des conditions de laboratoires, les exactitudes présentées dans ce document seront maintenues sous réserve d'appliquer les compensations d'étalonnage ou de se ramener à des conditions identiques.

CE

4-20 mA

Livré en standard :

Platine de fixation 1/4 de tour pour un montage et démontage simple et rapide

REFERENCES

DésignationCTMH-MA

Capteur de température mural d'ambiance étanche avec sortie analogique 4-20 mA, alimentation 8 à 35 Vdc. Boîtier ABS IP65 80 x 84 x 44 mm avec PE sortie sur le haut du boîtier et plongeur externe inox 316L Ø 4 mm longueur 50 mm. Plage de température : -50 +50 °C, autres gamme voir option "PROGRAM_PLAGE"

Références	Capteur	Gamme
CTMH-MA	Pt100 classe A	-50 +50 °C
CTMH3-MA	Pt100 classe 1/3 DIN	-50 +50 °C
CTMH1-MA	Pt1000 classe A	-50 +50 °C
PROGRAM_PLAGE	Option autres gammes de température	

ENCOMBREMENT DE LA SONDE

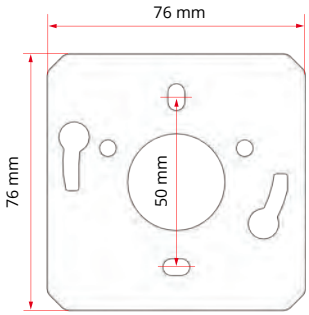

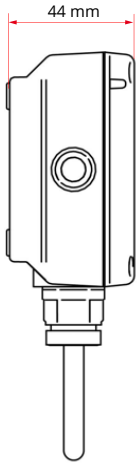

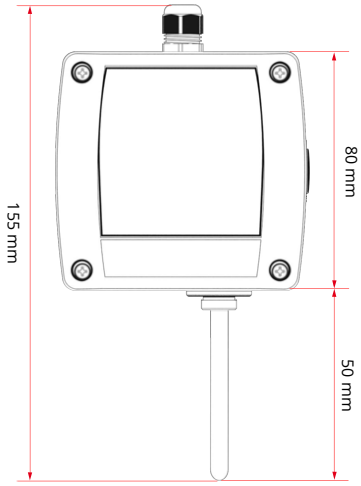

BRANCHEMENTS

Pt 1000 2 fils

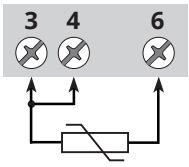

Pt 100 3 fils

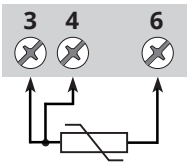

Alimentation / 4-20 mA

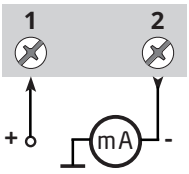

OPTIONS

Certificats d'étalonnage

Convertisseurs 4-20 mA / 0-10 V

Support inox de déport paroi

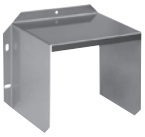

Abri inox

Kit bain d'huile pour chambre froide

Brides inox

Raccords inox coulissant

Document non contractuel - Nous nous réservons le droit de faire évoluer les caractéristiques de nos produits sans préavis - FT/CTMH-MA/2024/01 - REV.2

Siège social Lyon / 9 rue de Catalogne - Parc des Pivolles - 69153 Décines Cedex / +33 (0)4 72 15 88 70 / **contact@c2ai.com**

Agence Île de France
paris@c2ai.com

Agence Est
mulhouse@c2ai.com

Agence Sud-Ouest
sudouest@c2ai.com

Service Export
export@c2ai.com

contact@c2ai.com

www.c2ai.com