Instrumentation et régulation des fluides

Température

Capteur de température mural d'ambiance étanche avec sortie analogique 0-10 V et afficheur

REF. CTAM-V

CARCATERISTIQUES TECHNIQUES

Température d'utilisation	-50 à +80 °C
Précision*	Typ. +/- 0,3°C @t = -40 +150°C / +/- 0,5 °C @t = autonomie restante
Type de capteur	Elément à couche mince Pt100, classe A, 3 fils
Plongeur	Inox 316 L, longueur 50 mm Ø 4 mm
Boîtier	En ABS, filtre UV, IP65, UL94, 80 x 84 x 44 mm. Presse étoupe IP68 polyamide Ø de serrage 4 à 8 mm .
Alimentation	24 Vac ou 18 à 40 Vdc
Sortie	Analogique active 0-10 V
Afficheur	LCD 5 digit, 46 x 21 mm, résolution 0,1 °C
Plages de température	-20 +80°C / -20 +50°C / 0+50°C / 0+80°C, réglage par commutateur
Temps de réponse	10 s (63 % de la valeur finale avec un débit d'air de 1 m/s)
Dérive à long terme	Max. 0,03°C / an
Consommation d'énergie	20 mA @ 24 Vdc et Iout=12 mA
Directives Européennes	2014/30/EU CEM; 2014/35/UE Basse tension; 2011/65/EU RoHS

*Établies dans des conditions de laboratoires, les exactitudes présentées dans ce document seront maintenues sous réserve d'appliquer les compensations d'étalonnage ou de se ramener à des conditions identiques.

CE

0-10 V

Livré avec en standard :

Platine de fixation 1/4 de tour pour un montage et démontage simple et rapide

REFERENCE

Désignation CTAM-V
Capteur de température mural d'ambiance étanche IP65 avec afficheur LCD, Pt100, 3 fils, classe A, sortie analogique active 0-10 V, alimentation 24 Vac +/- 10% ou15 à 30 Vdc. Boitier ABS IP65 : 80 x 84 x 44 mm, plongeur externe inox 316L longueur 50 mm, Ø 4 mm. Plage de température : configuration par commutateur. Livré avec platine de fixation 1/4 de tour.

ENCOMBREMENT DE LA SONDE

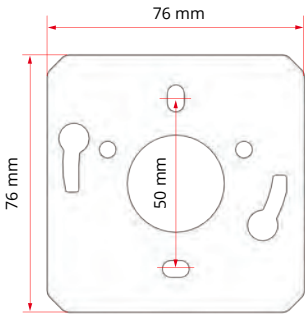

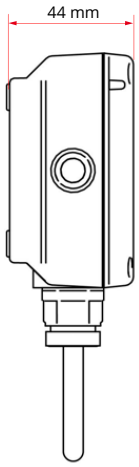

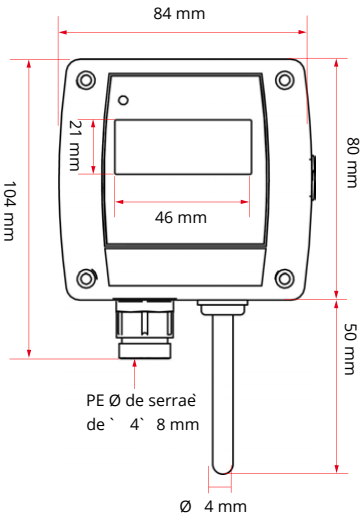

BRANCHEMENTS

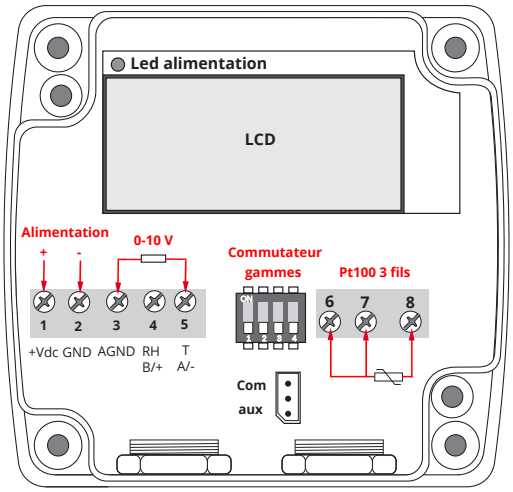

Commutateur		Plages de température
2	3	
OFF	ON	0...+50 °C
ON	OFF	-20...+50 °C
OFF	OFF	-20...+80 °C
ON	ON	0...+80 °C

Commutateur 1

Position ON : Configuration par switch
Position OFF : Configuration par logiciel

Commutateur 4

Position OFF : ne pas toucher

OPTIONS

Certificats d'étalonnage

Convertisseurs 4-20 mA / 0-10 V

Support inox de déport paroi

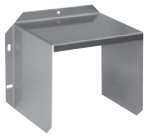

Abri inox

Kit bain d'huile pour chambre froide

Brides inox

Raccords inox coulissant

Document non contractuel - Nous nous réservons le droit de faire évoluer les caractéristiques de nos produits sans préavis - FT/CTAM-V/2024/01- REV.2

Siège social Lyon / 9 rue de Catalogne - Parc des Pivolles - 69153 Décines Cedex / +33 (0)4 72 15 88 70 / **contact@c2ai.com**

contact@c2ai.com

www.c2ai.com

Agence Île de France
paris@c2ai.com

Agence Est
mulhouse@c2ai.com

Agence Sud-Ouest
sudouest@c2ai.com

Service Export
export@c2ai.com