Connecteurs femelles et câbles M12

Connecteur femelle M12, 3, 4, 5, 8 et 12 pôles à fiche ronde, droit ou coudé avec filetage autobloquant.
Avec ou sans cordons unipolaires, selon CEI 61076-2-101

Encombrement

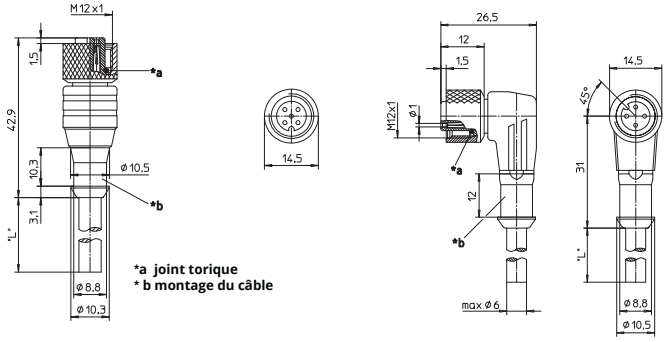

Branchements

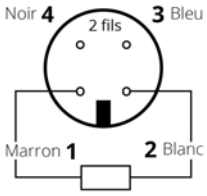

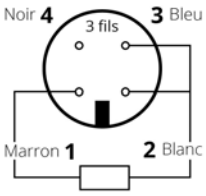

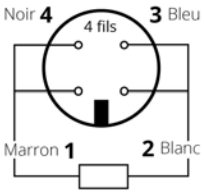

Références

Connecteurs M12 femelle droit IP67

CON_M12_4PF_DR	Connecteur M12 4 pôles femelle droit
CON_M12_4PF_DR-2M	Connecteur M12 4 pôles femelle droit avec 2 m de câble
CON_M12_4PF_DR-5M	Connecteur M12 4 pôles femelle droit avec 5 m de câble
CON_M12_4PF_DR-10M	Connecteur M12 4 pôles femelle droit avec 10 m de câble

Connecteurs M12 femelle coudé IP67

CON_M12_4PF_CO	Connecteur M12 4 pôles femelle coudé
CON_M12_4PF_CO-2M	Connecteur M12 4 pôles femelle coudé avec 2 m de câble
CON_M12_4PF_CO-5M	Connecteur M12 4 pôles femelle coudé avec 5 m de câble
CON_M12_4PF_CO-10M	Connecteur M12 4 pôles femelle coudé avec 10 m de câble

Siège social Lyon / 9 rue de Catalogne - Parc des Pivolles - 69153 Décines Cedex / +33 (0)4 72 15 88 70 / **contact@c2ai.com**

contact@c2ai.com

Agence Île de France paris@c2ai.com
Agence Est mulhouse@c2ai.com
Agence Sud-Ouest sudouest@c2ai.com
Service Export export@c2ai.com

www.c2ai.com

Document non contractuel-Nous nous réservons la possibilité de faire évoluer les caractéristiques de nos produits sans préavis / FT-CONNECTEURS M12-2021-05